simu

1330.F - 03/02

MSR MSHz

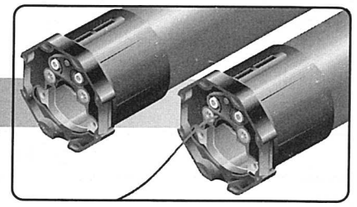

230V / 50Hz

SIMU (France) - Tél : 33 (0)3 84 64 75 00 - fax : 33 03 84 64 75 99
SIMBAC GmbH (Deutschland) - tel.(02371) 93830 - fax : (0)2371/9383-73
SIMU US Inc. (USA) - tel. (31) 561 995 0335 - fax : 561 995 7502
HALENCO (Nederland) - tel. (31) 43 3 52 41 41 - fax : (31) 43 3 63 31 55
SIMBAC S.p.a (Italia) - tel. (039) 6077.1 - fax : (039) 6077.500
SIMU RT s.r.o (Czech Republic) - tel. (420) 67 85 22 200 - fax : (420) 67 85 22 224
SIMU Sp.zo.o. (Polska) - tel. 0/41 3456036 - tel/fax : 0/41 3456035

S.A.S. au capital de 5 000 000 € - Z.I. Les Giranaux - BP71 - 70103 Arc-Les-Gray CEDEX
RCS GRAY B 425 650 090 - SIRET 425 650 090 00011 - n° T.V.A CEE FR 87 425 650 090

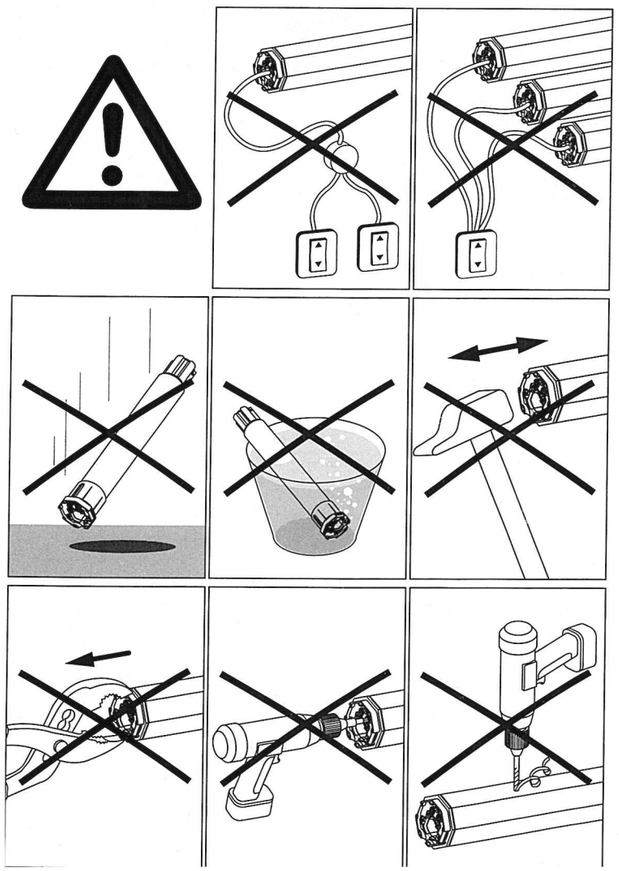

MSR / MSHz

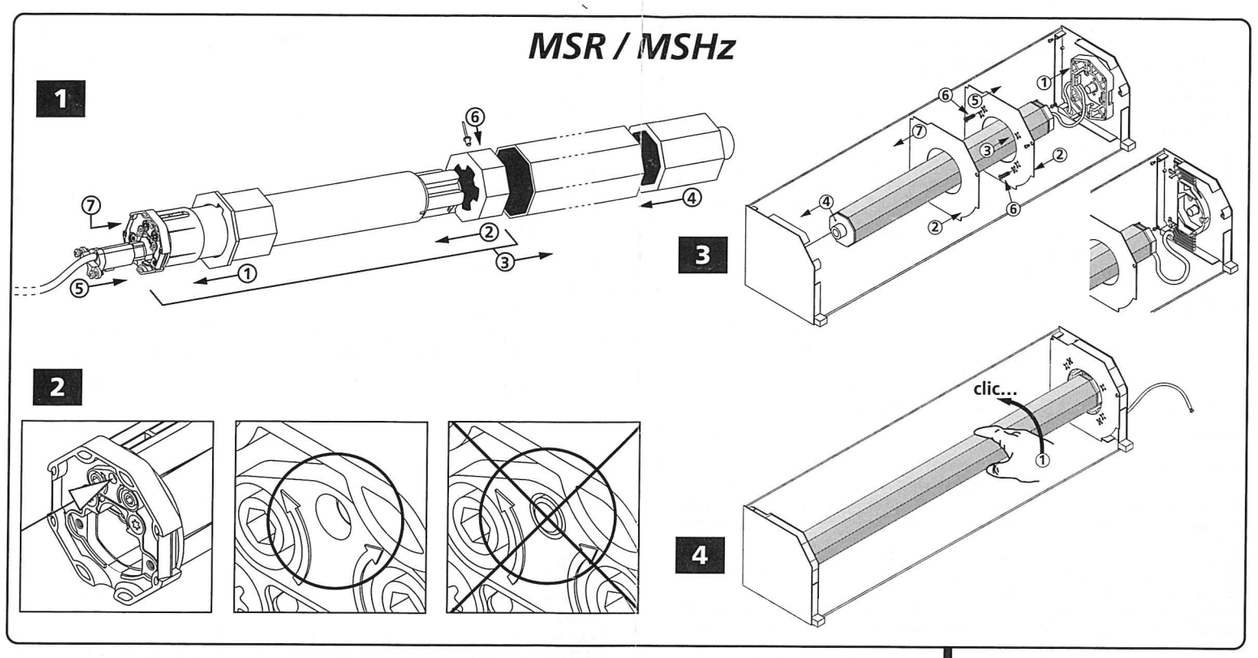

MSR	L1 (mm)	L2 (mm)	L3 (mm)
MSR 6-17	506	491	514
MSR 10-17	506	491	514
MSR 17-17	526	511	534

MSHz	L1(mm)	L2 (mm)	L3 (mm)
MSHz 6-17	685	670	693
MSHz 10-17	685	670	693
MSHz 17-17	725	710	733

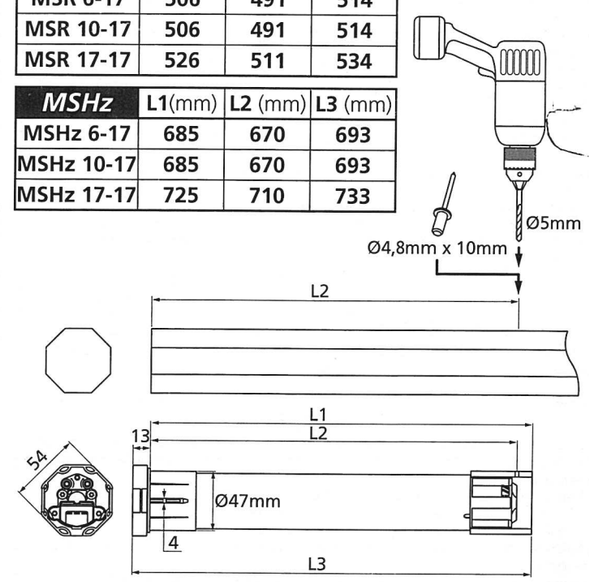

MSR +

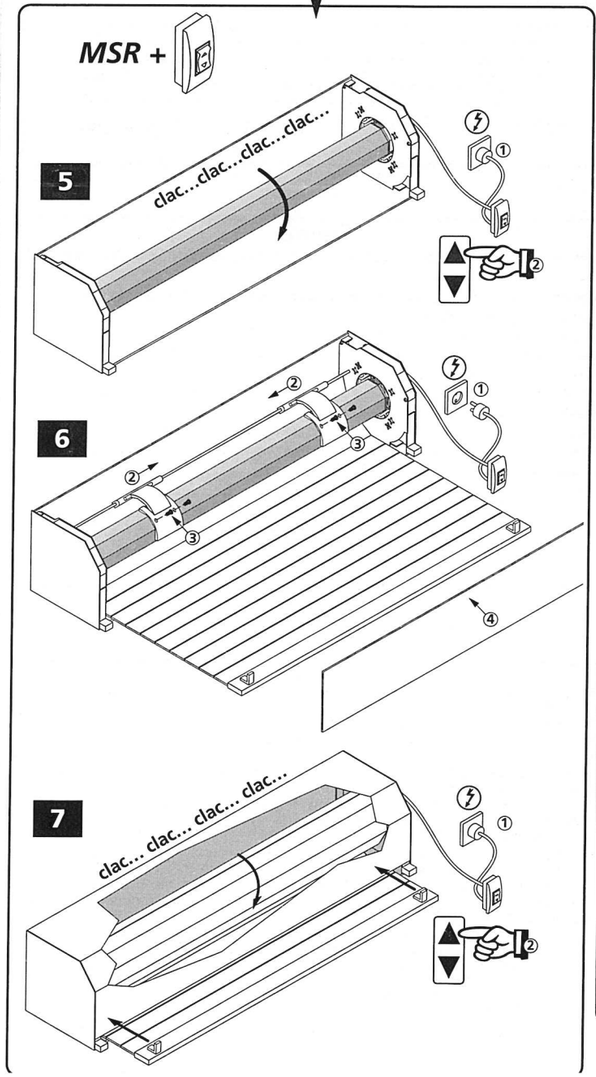

MSHz +

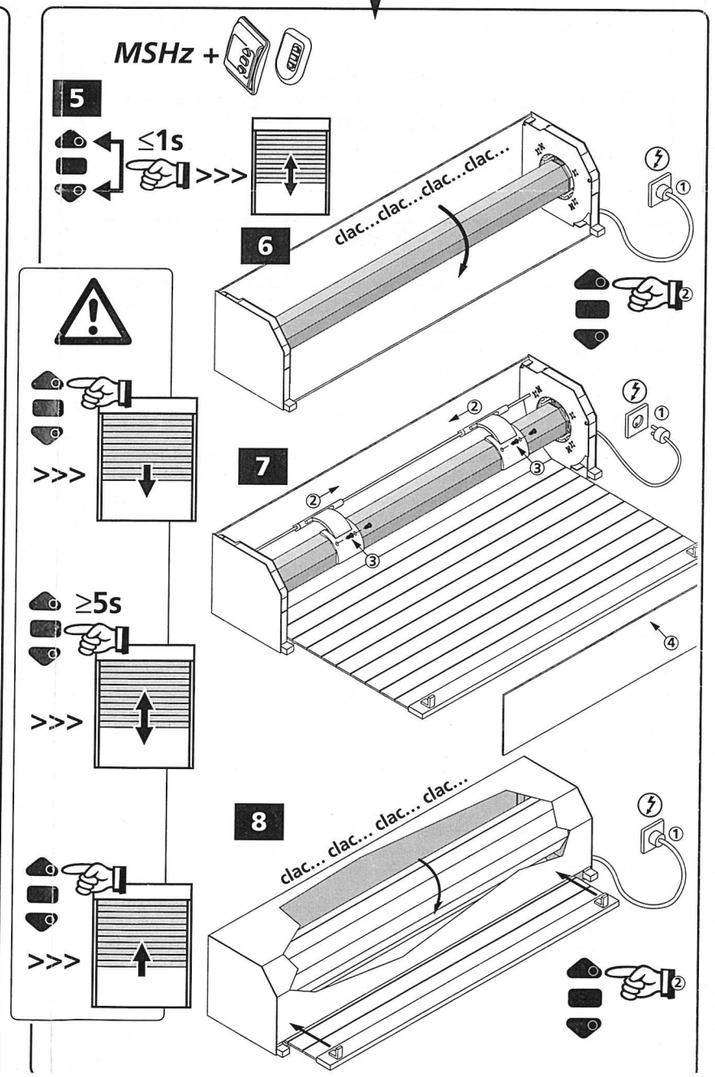

MSHz +

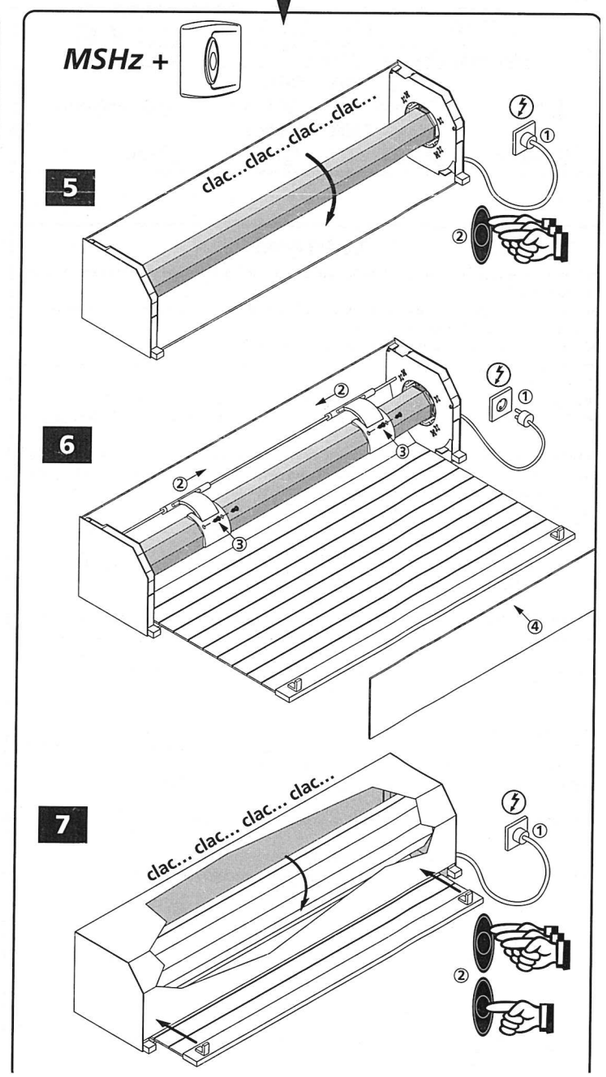

Français

•Les modalités d'installation électrique sont décrites par les normes nationales ou par la norme **C.E.I.364.**
•Le circuit alimentant le moteur doit être pourvu d'un dispositif de coupure omnipolaire ayant une distance d'ouverture d'au moins **3 mm.**
•Le branchement à la terre est **obligatoire** et doit être réalisé en premier.
•Ces motorisations doivent être utilisées avec des supports et des adaptations homologuées par SIMU.
•Il est recommandé d'utiliser des câbles appropriés en fonction de l'installation.
•**ATTENTION :** Pour une utilisation extérieure, un câble **H05 V V-F** devra être protégé (conduit, goulotte…).
•Toute intervention de réparation du moteur doit être effectuée par un service habilité par SIMU.
•Ces motorisations sont conçues pour actionner des stores ou des fermetures à enroulement; le couple et la durée de fonctionnement assignés doivent être sélectionnés en fonction des caractéristiques de la partie entraînée. Toute autre utilisation doit faire l'objet d'un accord préalable de nos services techniques.

Nous, SIMBAC, déclarons que ce produit est conforme aux exigences essentielles et autres dispositions pertinentes de la directive 1999/5/EC. Une déclaration de conformité est mise à votre disposition à l'adresse internet : **WWW.Simbac.com**, rubrique **"Normes".** CE

① bleu ② marron ③ noir ⏚ vert/jaune

Deutsch

•Die Bedingungen für elektrische Installationen sind in den entsprechenden nationalen Normen oder in der internationalen Norm **C.E.I.364** beschrieben.
•Die versorgungsleitung des Antriebssystem muß mit einer omnipolaren Unterbrechungsvorrichtung mit einer Öffnungdistanz von mindestens **3 mm** ausgerüstet sein.
•Die versorgungsleitung muß unbedingt mit einem Erdanschluß angeschlossen werden. Dieser Schritt muß als erstes durgeführt werden.
•Dieses Antriebssystem muß mit von SIMU freigegebenen Lagern und Adaptern benutz werden.
•Es wird empfohlen in Abhängigkeit von der Installierung die entsprechenden Kabel zu benutzen.
•**Achtung !** Bei Benutzung im Außenbereich muß ein **H05 V V-F -Kabel** geschürtzt verlegt werden.
•Bei Reparatur wenden Sie sich bitte unbedingt an einen von SIMU beauftragten Fachmann.
•Dieses Antriebssystem ist für Markisen, Rolladen und Rolltore geeignet; Drehmoment und Funktionsdauer müssen entsprechend den technischen Daten des aufzurollenden Teiles gewählt werden. Alle anderen Verwendungen müssen von unserer Entwicklungsabteilung vorher genehmigt werden.

Wir, SIMBAC, erklären, daß dieses produkt konform mit den wesentlichen Anforderung und anderen relevanten Bestimmungen der Norm1999/5/EC. Eine Erklärung der Konformität kann au der WEB-Site : **WWW.Simbac.com**, unter Abschnitt **"Normes"** abgerufen werden. CE

① blau ② braun ③ schwarz ⏚ grün/gelb

Italiano

•Le modalità di installazione elettrica sono descritte dalle norme nazionali o dalla norma **C.E.I.364.**
•Il circuito di alimentazione del motore deve essere provisto di interruttore di sicurezza unipolare avente una distanza di apertura di almeno **3 mm.**
•La presa a terra é **obligatoria** e deve essere realizzata per prima.
•Queste motorizzazioni devono essere usate con supporti e adattazioni omologati da SIMU.
•Si raccomanda di usare cavi appropriati in funzione dell'installazione.
•**ATTENZIONE :** per un utilizzo esterno, un cavo **H05 V V-F** dovrà essere protetto (condotto, canaletta…).
•Qualsiasi intervento di riparazione del motore deve essere effettuato da un servicio abilitato da SIMU.
•Queste motorizzazioni sono concepite per azionare tende o chiusure avvolgibili. Ogni altro utilizzato deve essere oggetto di accordo preventivo di SIMU.

Noi SIMBAC, dichiariamo che questo prodotto è conforme alle esigenze essenziali, cosí come alle altre disposizioni pertinenti, previste dalla direttiva 1999/5/EC. Un'apposita dichiarazione di conformità è stata messa a disposizione all'indirizzo internet : **WWW.Simbac.com**, Rubrica **"Normes".** CE

① azzuro ② marrone ③ nero ⏚ verde/giallo

Español

•Las modalidades de instalación eléctrica son descritas en las normas nacionales o en la **C.E.I 364.**
•El circuito que alimenta el motor tiene que estar dotado de un dispositivo de corte omnipolar que tenga una distancia de apertura tan solo de **3 mm** al menos.
•Se debe realizar, en primer lugar, la conexión a la tierra, obligatoria.
•Se deben utilizar estas motorizaciones con soportes y adaptaciones homologados por SIMU.
•Se recomienda utilizar cables adecuados según la instalación.
•**CUIDADO :** Para una instalación exterior, un cable **H05 V V-F** tendrá que ser protegido (conducto, canal…).
•Cualquier intervención de reparación del motor tiene que ser realizada por un servicio autorizado por SIMU.
•Estas motorizaciones son concebidas para accionar toldos o persianas enrollables. Cualquier otro uso debe ser objeto de un acuerdo previo de parte de SIMU.

Nosotros, Sociedad SIMBAC, declaramos que este producto está en conformidad con los requisitos esenciales y otras provisiones relevantes del directivo 1999/5/EC.Una declaración de la conformidad queda à disposición en el internet a la señas : **WWW.Simbac.com**, Rubrique **"Normes".** CE

230V - 50Hz :

① azul ② marrón ③ negro ⏚ verde/amarillo

120V - 60Hz :

① blanco ② negro ③ rojo ⏚ verde

English

•It is mandatory to respect the relevant national standards or **C.E.I. 364** standard for electrical installation.
•The power supply circuit must be equipped with an omnipolar cutting device with an **openning gap of 3 mm minimum.**
•Ground wiring is mandatory and must be completed first.
•SIMU operators have to be used with SIMU approved brackets and adaptors.
•The cable used for wiring must be appropriate for the installation.
•**WARNING :** when used outside,the H05 V V-F cable must be protected (conduit or any equivalent protection…).
•Any service on the operator must be performed by a professional installer approved by SIMU.
•These operators are designed to power rolling blinds, awnings and shutters; the rated torque and operating time selected has to comply with the features of the driven part. Any other use must be approved by our Technical Dpt. beforehand.

Hereby, SIMBAC, declares that this equipment is in compliance with the essential requirements and other relevant provision of Directive 1999/5/EC. A declaration of Conformity is available at the web address: **WWW.Simbac.com**, heading **"Normes".** CE

230V - 50Hz :

① blue ② brown ③ black ⏚ green/yellow

120V - 60Hz :

① white ② black ③ red ⏚ green

Português

•Os procedimentos para a instalacão elétrica são desctitos nas normas nacionais ou na **C.E.I 364.**
•O circuito que alimenta o motor deve ser provido de um dispositivo de corte omnipolar tendo uma distância de abertura pelo menos de **3 mm.**
•A ligação à terra, obrigatória, deve ser realizada em primeiro lugar.
•Estas motorizações devem ser utilizadas com suportes e adaptadores homologados pela SIMU.
•Recomanda-se a utiliação de cabos apropriados à função da instalação.
•**ATENÇÃO :** Para uma instalação exterior, o cabo **H05 V V-F** deve ser protegido (conduta, cahla…)
•Qualquer reparação eventualmente ncessària, deverá serlevada a cabo por pessoal habilitado pela SIMU.
•Estas motorizações foram concebidas para accionar estores ou portas de enrolar. Qualquer outra utilização deve ser objecto de uma autorisação prévia da SIMU.

A SIMBAC, declara que este equipamento cumpre os requisitos essenciais e outras normativas relevantes da Directiva 1999/5/EC.Uma Declaração de Conformidade encontra-se disponível na internet em **WWW.Simbac.com**, Rubrique **"Normes".** CE

230V - 50Hz :

① azul ② castanho ③ preto ⏚ verde/amarelo

120V - 60Hz :

① branco ② preto ③ vermelho ⏚ verde

Dansk

•Retningslinienrne for den elektriske installation er beskrevet i de nationale standarter aller i I.E.C 364.
•Kredsløbet, der forsyner motoren, skal være udstyret med en mekanisme til afbrydelse af alle poler, som har en åbningsafstand på mindst **3 mm.**
•Tilslutninger til jorden, som er obligatorisk, skal oprettes først.
•Disse motoriseringer skal anvendes sammen med anlæg og indretninger, som er anerkendt af SIMU.
•Det anbefales, at anvende kabler der er velegnede til installationnen.
•**ADVARSEL :** Med en udendørs installation skall et **H05 V V-F** kabel beskyttes (kanal, rende…).
•Disse motoriseringer er beregnet til at aktivere rullegardiner eller rullende lukkeanordninger. Enhver anden anvendelse skal først indhente sammtykke fra SIMU.
•Alle reparationsindgreb på motoren skall udføres af en serviceafdeling er anerkendt af SIMU.

SIMBAC,bekræfter hermed a dette produkt er i overensstemmelse med kravene anført i direktiv nr.1999/5/EC.En overensstemmelses deklaration er disponibel på adressen **WWW.Simbac.com**, oder titlen **"Normes".** CE

① blå ② brun ③ sort ⏚ grøn/gul

Svenska

•Bestämmelserna för elektriska installationer är beskrivna i de nationella normerna aller i **C.E.I 364.**
•Strömkretsen som matar motorn skall vara försedd med omnipolariserad strömbrytningsanordning med öppningsavstånd på minst **3 mm.**
•Den obligatoriska jordanslutninger skal utföras först.
•Dessa motoriseringar skal användas tilsammans med hållare och anpassningsenheter som är godkända av SIMU.
•Använd företrädesvis kablar som är lämpliga för installationen.
•**VIKTIGT** : Vid en installation utomhus, skall en **H05 V V-F** kabel vara skyddad (ledning, ränna…).
•Alla åtg ärder för att reparera motorn skall utföras av ett serviceställe godkänt av SIMU.
•Dessa motoriseringar är gjorda för att driva markiser eller hoprullande stängningsanordningar. All annan användning måste först godkännas av SIMU.

SIMBAC intygar att denna produkt uppfyller krav och rekommendationer fastställda av direktiv 1999/5/EC. En deklaration om överrenstämmelse är tillgänlig på web adressen : **WWW.Simbac.com**, rubbrik **"Normes".** CE

① blä ② brun ③ swart ⏚ grön/gul

Nederlands

•De installatieprocedure van de elektriche onderdelen wordt beschreven in de nationale normen onder **C.E.I.364.**
•De voedingsspanning van de motor moet geschakeld worden door een schakelaar waarvan de contacten minimaal **3 mm** geopend zijn.
•De verplichte aardaansluiting moet als eerste worden uitgevoerd.
•Deze motoriseringen moeten worden gebruikt met door SIMU goedgekeurde bevestigingen en aanpassingen.
•Het gebruik van de juiste kabels (afhankkelijk van de installatie) wordt aanbevolen.
•**LET OP :** voor een buiteninstallatie moet de kabel **H05 V V-F** afgeschermd zijn (leiding, goot enz.).
•Alle reparaties aan de motor moeten worden uitgevoerd een door SIMU erkend servicebedrijf.
•Deze motoren zijn ontworpen voor de aandrijving van rolluiken en zonweringen; het koppel (Nm) en de inschakelduur moeten in overeenstemming zijn met de toepassing. In geval van een afwijkend gebruik dient vooraf toestemming te worden gevraagd bij onze techische afdeling.

SIMBAC verklaart bij deze dat dit product voldoet aan de essentiële eisen en andere relevante bepalingen van de richtlijn 1999/5/EC. Een conformiteitsverklaring staat ter beschikking op het internetadres : **WWW.Simbac.com**, onder de rubriek **"Normes".** CE

① blauw ② bruin ③ zwart ⏚ groen/geel

Norsk

•De elektriske installasjonvilkårene beskrives i de nasjonale standardene eller i **C.E.I 364.**
•Kretsen som tilfører strøm til motoren må være utstyrt med omnipolet avbryteranorningen som har en åpningsdistanse på minst **3 mm.**
•Motoriseringene må først koples til en jordkontakt.
•Motoriseringene må kun bruktes sammen SIMU-godkjente holdere og adaptere.
•Det anbefales å bruke installasjonstillpassede kabler.
•**FORSIKTIG :** Ved utvendig installasjon, må en **H05 V V-F** kabel være beskyttet (kanal, renne…).
•Ethvert reparasjonsinngrep på motoren må kun utføres en SIMU-godkjent servicetjeneste.
•Disse motoriseringene er kun forutsett tilr å aktivere markisereller mindre rullegrinder for butikker. SIMU må på forhånd ha gitt sitt skriftlige samtykke dersom motorene skal bruktes i annet øyemed.

① blå ② brun ③ sort ⏚ grønn/gul

Suomi

•Sähköasennuksia koskevat määräykset sisältyvät kansallisiin standardeihin ja asiakirjaan C.E.I 364.
•Moottorin verkkovirrassa on oltava kaikki navat katkaiseva varolaite, jossa kosketinten avautuma on vähintään **3 mm.**
•Maadoitus, joka on pakollinen, tehtävä ensin.
•Näitä moottoreita tulee käyttää SIMUn hyväksymien kannattimien tarkoitukseen.
•Asennettaessa suositellaan käytettävän tarkoitukseen sopivia kaapeleita.
•HUOMIO : Ulkoilmaan asennettaessa on kaapeli H05 V V-F suojattava (kaapelikanava, kaapelikouru, jne.)
•Ainoastaan SIMU : n valtuuttama huoltamo saa suorittaa moottorin korjauksen.
•Nämä moottorit suunniteltu rulla-tai sälekahtimien käyttömoottoreiksi. SIMUlta on pyydettävä erikoislupa mikäli niitä aiotaan käyttää muunlaiseen tarkoitukseen.

Tätan SIMBACilmoitaa, että tämä laitteisto noudatta keskeisiä vaatimuksia ja muita oleellisia ehtoja Direktiivistä 1999/5/EC. Julistus sääntöjen mukaisuudesta on saatavana web-osoitteesta **WWW.Simbac.com**, otsikko **"Normes".** CE

① sininen ② ruskea ③ musta ⏚ vihreä / keltainen

Polski

• Sposoby wykonania instalacji elektrycznej są określone przez normy danego kraju lub przez normę **I.E.C. 364.**
• Obwód zasilający napędu powinien być wyposażony w urządzenie odcinające napięcie (np. wyłącznik), w którym odległość otwarcia styków wynosi **minimum 3 mm.**
• Obowiązkowe uziemienie napędu powinno być wykonane w pierwszej koljności.
• Napędy powinny być stosowane łącznie z uchwytami i adaptacjami zatwierdzonymi SIMU.
• Zaleca się używanie właściwych przewodów, stosownych do wykonywanej instalacji.
• **UWAGA !** W przypadku zewnętrznej instalacji przewód **H05 V V-F** powinien być zabezpieczony (w peszlu, rurce, korytku itp.).
• Każda naprawa napędu może być wykonana tylko przez profesjonalny upoważniony SIMU serwis.
• Urządzenia te są zaprojektowane do napędu markiz, rolet i zamknięć zwijanych. Wszelkie inne ich zastosowanie wymaga uzyskania wcześniejszej zgody SIMU.

① niebieski ② brazowy ③ czarny ⏚ zielony/żółty

Česky

• Pří montáži elektické instalace je nutné postupovat podle platných ČSN.
• Systém napájeni motoru musí být vybavenspínči s mezerou mezi kontakty minimálně **3 mm.**
• Uzemněni zařízeni je povinné a je nutné ho provést jako prvni.
• Tyto pohonny být instalovány pouze s příslušenstvím schváleným společností SIMU.
• Doporučuje se používat kabely odpovídající typu instalace.
• **POZOR :** Pří venkovní instalaci musí být kabel od motoru chráněn krytem (instalační lišta / korýtko adt.).
• Veškeré opravy motorů smí provádět jen autorizovaný servis SIMU.
• Tyto pohonné jednotky jsou určené výlučné k pohonu markýz, rolád a mříží.

① modrá ② hnědá ③ černá ⏚ žlutozelená

Türkçe

•Elektrik tesisatı döşeme tarzları milli normlarda veya C.E.I. (I.E.C.) 364´te tarif edilmiştir.
•Motoru besleyen devre, en az **3 mm**'lik bir açılma mesafesine sahip bütün uçlardan devreyi kesen bir tertibatla teçhiz edilmelidir.
•Toprağa bağlama mecburidir ve herşeyden önce yapilmalidir.
•Bu motor sistemleri SIMU tarafindan uygun bulunan destekler üzerinde kullanilmalidir.
•Tesisata bağlı olarak uygun kabloların kullanılması taviye edilir.
•**DIKKAT :** Harici bir tesitat için bir H05 V V-F kablosu korunmak zorunda olacaktır (boru içinden gemçe, kanal içinden gemçe).
•Motora her tórló tamir módahlesi SIMU tarafından yetkili kılınan bir servis tarafından yapılmalıdır.
•Bu motor sistemleri sadece sargili pancurlari ve storlari harekete geçirmek için tasarlanmiştir. Diger kullanimlar için SIMU şirketinin onayini almak gerekir.

① mavi ② kestane rengi ③ siyah ⏚ yeţil/sarý

Ελληθε

•Οι τρόποι ηλεκρικής εγκατάστασης περιγράφονται στις εθνικές προδιαγραφές ή στο **C.E.I 364.**
•Το κύκλωμα που τροφοσοτεί το μοτέρ πρέπει να διαθέτει πανπολικό σύστημια διακοπής το οποίο να έχει διάστημα διακοπής τουλάχιστον **3mm.**
•Η γείωση η οποία είναι υποχρεωτική πρέπει να γίνεται πριν από τα υπόλοιπα.
•Οι μηχανισμοί αυτοί πρέπει οα χρησιμοποιούνται με εξαρτήματαπροσαρμογής ή άλλα βοηθητικα εξαρτήματαεγκεκριμένα από την **SIMU.**
•Συνιστάται να χρησιμοποιούνται κατάλληλακαλώδια ανάλογα με την εγκασάσταση.
•**ΠΡΟΣΧΗ :** Οταν πρόκειται για εξωτερική εγκατάσταση τοκαλώδιο τύπου H05 V V-F πρέπει να προστατεύεται (αγωγός, υδροροή κ.λ.π).
•Οιαδήποτε ερνασία επιδιόρθωσης του μοτέρ πρέπει να εκτελείται από κέντρο συντήρησης και επισκευών εξουσιοδοτημένο απο την SIMU.
•Οι μηχανισμοί αυτοί προορίζονται αποκλειστικα και μόνο για να κινούν στόρια, ή μικρά ρογα καταστημάτων. Οιαδήποτε άλλη χρήση πρέτει να γίνεται με προηγούμνη έγριση της **SIMU.**

Με το παρόν η SIMBAC δηλ.υι ότι αυτό το πρϊόν πληρεί τις απαραίτητες προδιαγραφές και τις λοιπές προβλέψεις τηζ ντιθεκτίβαζ 1999/5/EC τηζ Ευρωπαϊκήζ Ενωσηζ. Μία Δήλωση Πιστοίησηζ ενει διαθέσιμη στην ιστσελίδα **WWW.Simbac.com,** με επικεψαλίδα Heading **"Normes".** CE

① μπλε ② καρέ ③ μαύρο ⏚ πράσινο/κίτρινο

צברית

• אופן ההתקנה החשמלית מתואר בתקנים לאומיים או ב.C. E. I. 364.
• המעגל להספקת הזרם חייב לכלול מנגנון רב-פולרי לניתוקו עם מרחק פתיחה של 3 mm לפחות.
• ההארקה הינה חובב וצריכה להתבצע בשלב ראשון.
• יש להשתמש עבור מנועים אלה אך ורק בתמיכות ובהתאמות מאושרות ע"י SIMU.
• מומלץ להשתמש בכבלים מתאימים בהתאם להתקנה.
• **זהירות:** עבור התקנה חיצונית, כבל מסוג H05 VV-F יצטרך לקבל מיגון (צינור, תעלה...).
• מנועים אלה מיועדים אך ורק להפעלת וילונות מתגולגלים, תריסים נעים או מערכות סגירה מתגלגלות קטנות לשימוש מסחרי.
•מנועים אלה מיועדים להפעלת תריסים נעים או מערכות סגירה מתגלגלות. כל שימוש אחר מחייב הסכמה מראש מאת SIMU.

① כחול ② חוס ③ שחוד ⏚ ירוק/עהוב